7MCA80-L-55C

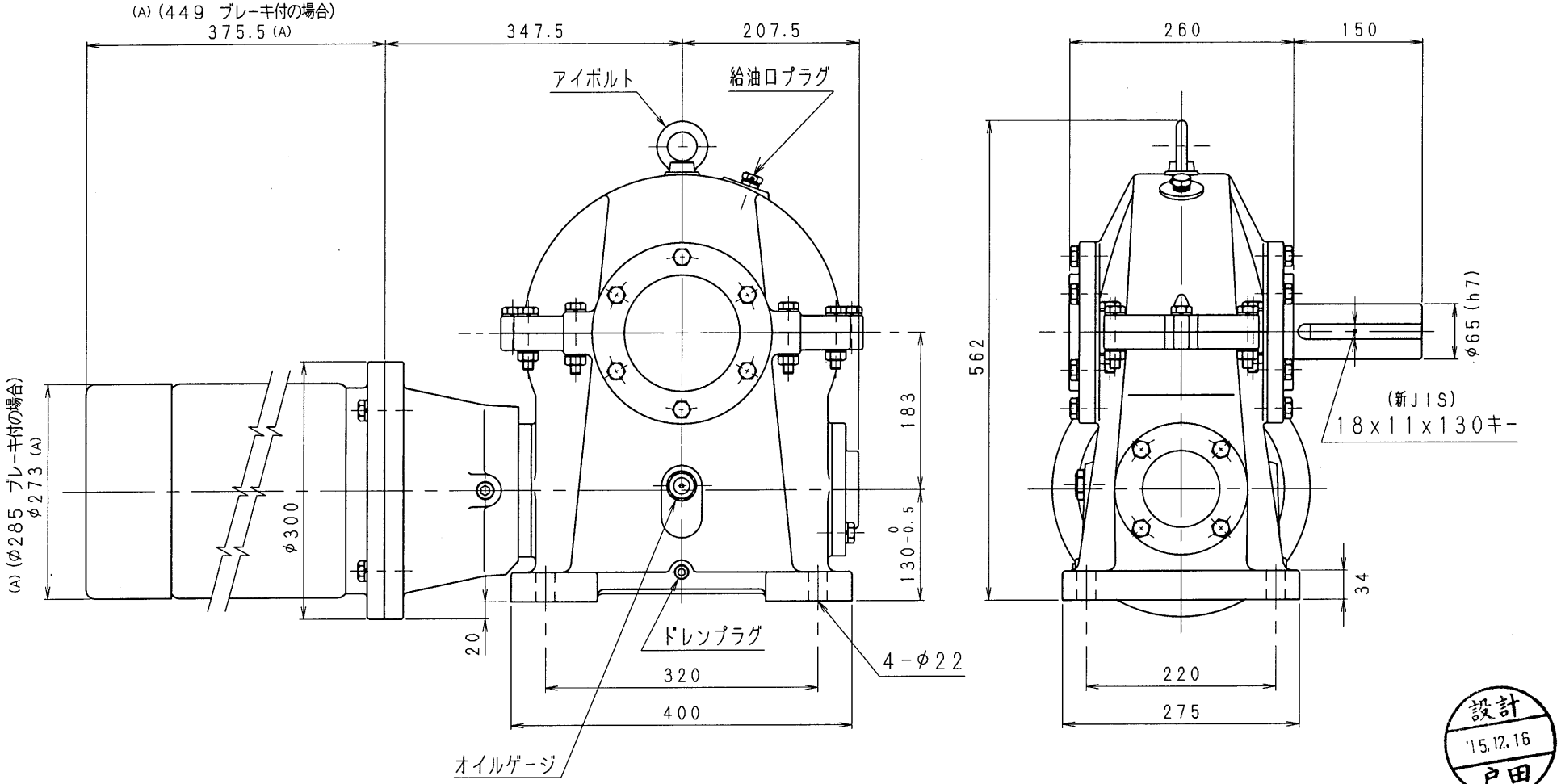

設計 '15.12.16 戸田

減速比 1/40~1/60 (5.5kW-4pモーター付)

減速機名称 N-7MCA-□□-L-J55M						区分記号 HCMD
コード 番号				尺度	型番 7MCA	納入先
( )	H10.11.4	CAD-V4にし 新JISキーミゾ採用 図番変更	T.TODA	検図	材質	品名 外形寸法図(カップリング接続式) 左出力軸型
(A)	H27.12.10	IE3規格採用にてモーター外寸変更 図番変更せず	T.TODA			
( )				設計, 製図 T.TODA	日付 H10.11.4	図番 7MCA80-L-55C
( )					株式会社 平井減速機製作所	
( )						